CTA

Trasformatore a nucleo apribile

Vantaggi

- **Adattabilità e flessibilità**. Efficace per un ampio intervallo di correnti, può essere installato in applicazioni già esistenti.
- **Installazione rapida.** Il meccanismo di apertura/chiusura rende l'installazione veloce anche in applicazioni già esistenti. Il collegamento all'analizzatore richiede il cablaggio di soli due fili per sensore.

Descrizione

Trasformatore di corrente a nucleo apribile di dimensioni compatte, adatto per applicazioni retrofit quando viene usato in combinazione con qualsiasi contatore di energia con ingressi di corrente da 5 A.
Gestisce corrente primaria da 100 A a 600 A (a seconda del modello).

Applicazioni

CTA è la soluzione ideale per un' installazione facile e veloce senza scollegare i cavi durante l'installazione.
È indicato per qualsiasi applicazione (residenziale, commerciale ed industriale), specialmente in casi di retrofit dove non è possibile l'installazione di un trasformatore di corrente a nucleo chiuso.

Caratteristiche principali

- Corrente secondaria 5 A
- Diametro foro da 24 mm per corrente primaria sino a 300 A
- Diametro foro da 36 mm per corrente primaria sino a 600 A

Caratteristiche

Generali

Materiale	PA66
Grado di protezione	IP20
Uscita secondaria	Cavo UL R/C, 16AWG (1,3 mm²) Lunghezza: vedi Caratteristiche elettriche
Montaggio	Cavo
Peso (g)	CTA 5X: 165 CTA 6X: 275
Diametro del cavo	CTA 5X: 24 mm CTA 6X: 36 mm

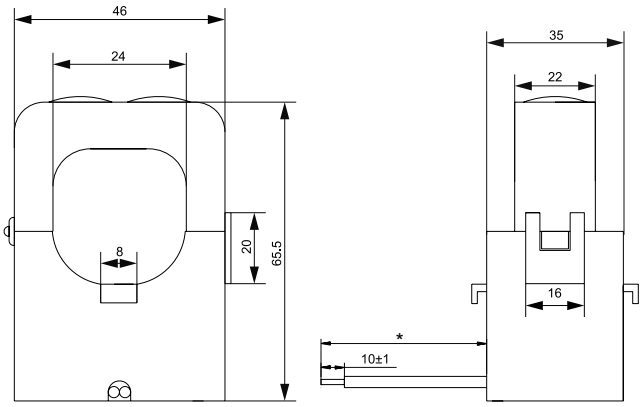

Fig. 1 *CTA 5X*

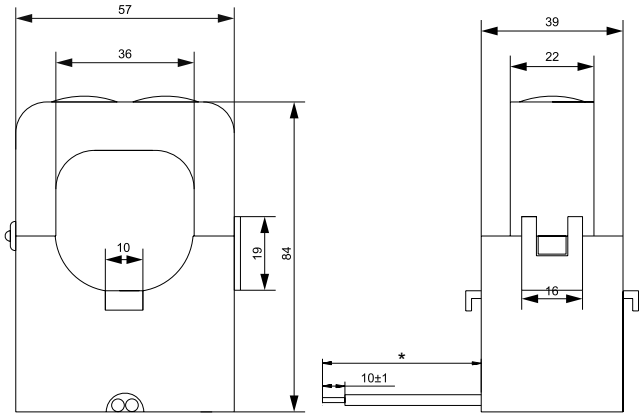

Fig. 2 *CTA6X*

Nota: vedi Caratteristiche elettriche

Caratteristiche ambientali

Temperatura di esercizio	-20° a +65°C (-4 a 149 F°) CTA6X 600A: -20° a +50°C (-4 a 122 F°)
Temperatura di stoccag-gio	-25° a +80°C (-13 a 176 F°)

Nota UL: classe di isolamento: A (105), categoria di sovratemperatura 55 °C a 30°C ambiente

Conformità

Approvazioni	CE c UL US EN 61869-2
Norme	EN 61869-2

Caratteristiche elettriche

Corrente nominale secondaria	5 A
Frequenza	50/60 Hz
Tensione nominale di sistema	600 V ca
Livello di isolamento nominale	0,72 kV ca, rigidità dielettrica 3 kV ca per 1 min
Classe di isolamento	Classe termica B (IEC 60085)
Rating corrente di breve durata **Ith** **Idyn**	 12 x In 2,5 x Ith

Modello	Corrente primaria	Precisione (EN61869-2)	Lunghezza del cavo	Burden*
CTA 5X	100 A	Classe 3	0.5 m	1 VA
	150 A	Classe 3	0.5 m	1 VA
	200 A	Classe 3	2 m	1 VA
	250 A	Classe 1	1 m	1 VA
	300 A	Classe 1	0.5 m	2,5 VA
CTA 6X	200 A	Classe 3	1 m	1 VA
	300 A	Classe 1	1 m	2,5 VA
	400 A	Classe 1	1 m	5 VA
	500 A	Classe 1	1 m	7,5 VA
	600 A	Classe 1	1 m	10 VA

*Nota: cavo incluso

Schemi di collegamento

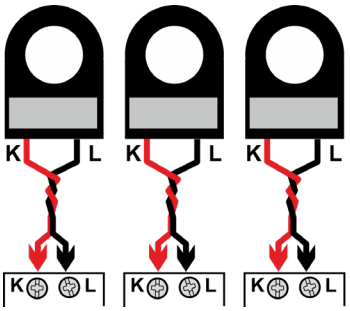

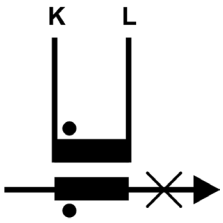

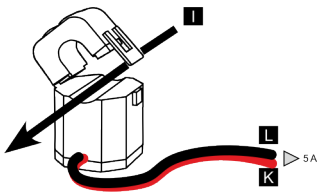

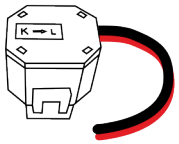

Riferimenti

CTA ☐ 5A

Comporre il codice inserendo al posto del simbolo ☐ l'opzione selezionata (e.g.: CTA **5X 100A** 5A).

Codice	Opzioni	Descrizione
C	-	
T	-	
A	-	
☐	5X 100 A	Modello e corrente primaria
	5X 150 A	
	5X 200 A	
	5X 250 A	
	5X 300 A	
	6X 200 A	
	6X 300 A	
	6X 400 A	
	6X 500 A	
	6X 600 A	
5 A	-	Corrente secondaria

Ulteriori informazioni

Informazione	Documento	Dove trovarlo
Manuale d'istruzioni	Manuale d'istruzioni : CTA_X	www.productselection.net

Componenti compatibili CARLO GAVAZZI

Scopo	Nome/codice componente	Note
Misurare e visualizzare il consumo dei circuiti	EM24, EM210, EM330, ET330, WM15, WM20, WM30, WM40, WM50	-

COPYRIGHT ©2021
Il contenuto può essere modificato. Scaricare il PDF all'indirizzo:
www.gavazziautomation.com