Smart Dupline®
Línea Eunica, Pulsador
Modelo B5X-LS4-U

- **Pulsador para aplicaciones de automatización de edificios**
- **Desarrollado para su montaje en cajas de mecanismos y marcos de Elko, Gira y Jung**
- **Rango de temperatura: de -20 a +50°C**
- **4 entradas de pulsador programables individualmente**
- **Alimentación por bus, sin necesidad de alimentación externa**
- **Suministrado con 2 carcasas blancas y 1 negra**
- **LED blancos: función de luz de guía programable**
- **LED azules: estado de funcionamiento programable**

Descripción del producto

El B5X-LS4-U es un pulsador con 4 botones y 4 salidas LED. Está diseñado para su montaje en una caja de mecanismos de 55 x 55 de Elko, Gira y Jung. El pulsador tiene dos colores de LED, blanco y azul, programables de forma independiente.
El pulsador forma parte del concepto "smart-house" para aplicaciones de automatización de edificios y puede utilizarse para el control de la iluminación o de persianas, así como para otras funciones compatibles con el controlador smart-house.
Es totalmente programable a través de la herramienta SH.

Código de pedido

B5 X LS 4 U

Caja de 55 x 55 mm
Estándar
Pulsador
Número de botones
Smart Dupline®

Selección del modelo

Caja	Color	LED	Alimentación por bus
55 x 55 mm	Blanco/Negro*	4 blancos / 4 azules	**B5X-LS4-U**

*Suministrado con carcasas blancas y negras

Especificaciones de entrada

Teclado	4 botones

Especificaciones de salida

LED	4 blancos / 4 azules

Especificaciones de Dupline®

Tensión	8,2 V
Tensión máxima Dupline®	10 V
Tensión mínima Dupline®	5,5 V
Intensidad máxima Dupline®	2 mA

Especificaciones de alimentación

Alimentación	Por bus

CARLO GAVAZZI

Especificaciones generales

Asignación de direcciones / programación de canales	Si se utiliza con el SH2WEB24, la asignación de direcciones es automática: el controlador reconoce el módulo a través del SIN (número de identificación específico) que debe introducirse en la herramienta SH. Si se utiliza con el BH8-CTRLX-230, los canales deben programarse con el BGP-COD-BAT
Entorno	
Grado de protección	IP 20
Grado de contaminación	3 (IEC 60664)
Temperatura de funcionamiento	de -20° a +50°C
Temperatura de almacenamiento	de -30° a +60°C
Humedad (sin condensación)	de 20 a 80% HR
Conexión	
Desmontable sin tornillos	de 0,2 a 1,5 mm²
D+	Señal
D-	GND
Caja	
Dimensiones parte trasera	55 x 55 x 24 mm
Dimensiones parte trasera + delantera	55 x 55 x 28,5 mm
Material parte trasera	Plástico, transparente
Carcasas	Plástico blanco (RAL 9010) Plástico blanco claro (RAL 9016) Plástico negro
Accesorios	Marco de plástico
Peso	50 g
Homologaciones	cULus, de conformidad con UL60950 **Notas de UL:** Temperatura ambiente máx.: 40°C
Marca CE	Sí
EMC	
Inmunidad	EN 61000-6-2
- Descarga electrostática	EN 61000-4-2
- Radiofrecuencia radiada	EN 61000-4-3
- Inmunidad a ráfagas	EN 61000-4-4
- Sobretensión	EN 61000-4-5
- Radiofrecuencia por conducción	EN 61000-4-6
- Campos magnéticos a frecuencia industrial	EN 61000-4-8
- Caídas, variaciones, interrupciones de tensión	EN 61000-4-11
Emisiones	EN 61000-6-3
- Emisiones por conducción y radiadas	CISPR 22 (EN55022), cl. B
- Emisiones por conducción	CISPR 16-2-1 (EN55016-2-1)
- Emisiones radiadas	CISPR 16-2-3 (EN55016-2-3)

Modo de funcionamiento

El B5X-LS4-U es totalmente programable a través de la herramienta SH. Cada pulsador se puede asociar individualmente a una o más de las funciones compatibles con el sistema smart-house.

B5X-LS4-U conectado al SH2WEB24

Codificación/Direccionamiento
Si el pulsador está conectado al controlador SH2WEB24, no requiere direccionamiento, ya que el módulo está equipado con un número de identificación específico (SIN). El usuario solo tiene que introducir el SIN en la herramienta SH a la hora de crear la configuración del sistema.
Canales utilizados: 4 canales de entrada y 4 canales de salida.

Programación LED
Los LED también son configurables a través de la herramienta SH:
• LED blancos. Los 4 LED blancos se pueden programar individualmente como luz de guía.
Si la función de luz de guía se ha activado y se ha asociado un pulsador a una función, el LED blanco correspondiente a ese pulsador estará activado si la función está desactivada, y estará desactivado si la función está activada.
• LED azules: Los 4 LED azules se pueden programar individualmente a modo de indicación de estado de funcionamiento.
Si no hay bus Dupline® o existe un fallo, el LED estará desactivado.

B5X-LS4-U conectado al BH8-CTRLX-230

Codificación/Direccionamiento
Si el módulo está conectado al controlador BH8-CTRLX-230, el usuario debe programar los canales Dupline® utilizando el BGP-COD-BAT; este módulo tiene 4 canales de entrada (pulsadores) y 4 canales de salida (LED).
I/0 1-4: pulsador 1-4
I/0 5-8: LED 1-4

Programación LED
• LED blancos: Los 4 LED blancos pueden programarse como luz de guía (estarán activados cuando la luz esté desactivada).
Bit en caso de fallo=0: función de luz de guía deshabilitada.
Bit en caso de fallo=1: función de luz de guía habilitada.
El ajuste de fábrica del bit en caso de fallo=0.
El bit en caso de fallo debe programarse con el BGP-COD-BAT.

• LED azules: Los 4 LED azules se pueden programar todos juntos a modo de indicación del estado de funcionamiento.
Si no hay bus Dupline® o existe un fallo, el LED estará desactivado.

Caja de mecanismos y marco compatibles con la línea Eunica
El pulsador Eunica 55 x 55 se puede montar en los marcos y cajas de mecanismos indicadas más abajo: para otros modelos no especificados a continuación, CG no garantiza la compatibilidad.
• Elko
• Gira
• Jung

Pulsadores/Dimensiones

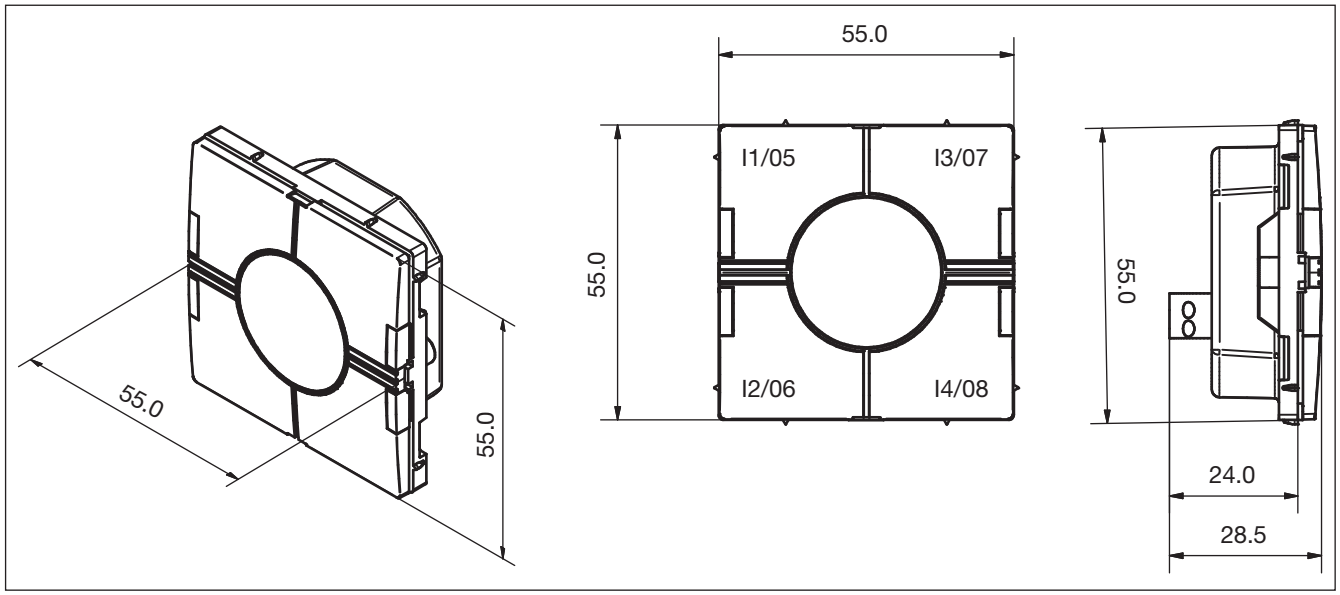
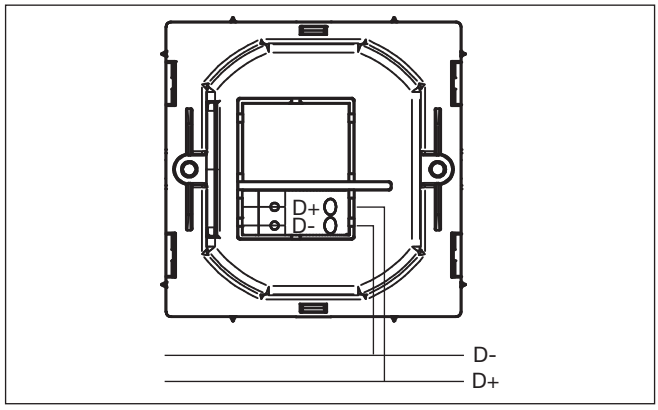
Diagramas de conexión