SPPC

单相开关电源

优点

- **通用交流、直流输入供电范围。**SPPC系列可采用交流电压(90-264 VAC)或直流电压(120-370VDC)供电。
- **功率稳定，尺寸非常紧凑。**体积小，寿命长，高功率密度，高效率，高可靠性。
- **齐全的保护功能。**不同的输出保护保证了操作安全性：过电压（OVP）、过载（OLP）、短路（SCP）、过功率（OPP）和过温（OTP），具体功能取决于型号。
- **内置有源PFC功能。**PF>0.95(150 W至800 W型号)。
- **内置其他功能。**内置风扇转速控制、远程感应、直流输出OK信号，具体功能取决于型号。
- **工作环境温度范围宽。** 工作温度范围为-20 / -30°C至+65/70°C，具体取决于型号，存储温度范围为-40°C / +85°C。

描述

平板式开关电源，用于交流变换直流和直流变换直流电源要求。新的SPPC系列为工业控制和自动化应用提供灵活的机器设备电源解决方案。该系列的功率范围为25W至800W，输出电压范围为5V至24V。以上系列具有各种通用输入和螺钉连接端子，满足常规认证要求。

应用

该产品适用于所有需要单相开关电源的应用场合，具有通用AC或DC电压输入范围，效率高，尺寸紧凑，适合面板安装。

主要功能

- 高度仅28.8毫米的紧凑型尺寸
- 效率高达90%
- 通用交流、直流输入电压范围
- 25W, 35W, 50W, 75W, 150W, 200W, 240W, 320W, 480W, 600W, 800W
- 螺丝端子连接

SPPC

参考

参考

SPPC □ □ 1 □

输入代码输入相应选项代替 □

代码	选项	描述	备注
S	-	开关	设备拓扑
P	-	电源	
PC	-	面板安装	安装
□	5	5 VDC	额定输出电压
	12	12 VDC	
	15	15 VDC	
	24	24 VDC	
	36	36 VDC	
	48	48 VDC	
□	25	25W	额定输出功率
	35	35W	
	50	50W	
	75	75W	
	150	150W	
	200	200W	
	240	240W	
	320	320W	
	480	480W	
	600	600W	
	800	800W	
1	-	单相输入	输入类型
□	-	基本型	可选功能
	F	功率因数校正	
□	-	标准型	
	C	紧凑尺寸	

选型指南

	输出功率				
输出电压	25W	35W	50W	75W	150W
5 VDC	SPPC5251	SPPC5351	SPPC5501	SPPC5751	-
12VDC	SPPC12251	SPPC12351	SPPC12501	SPPC12751	SPPC121501FC
15 VDC	SPPC15251	-	SPPC15501	-	-
24 VDC	SPPC2451	SPPC24351	SPPC24501	SPPC24751	SPPC241501FC
36 VDC	-	-	-	-	-
48 VDC	-	-	SPPC48501	SPPC48751	-

	输出功率					
输出电压	200W	240W	320W	480W	600W	800W
5 VDC	SPPC52001FC	-	-	-	-	-
12VDC	SPPC122001FC	SPPC122401FC	SPPC123201FC	SPPC124801FC	SPPC126001FC	-
15 VDC	-	-	-	-	-	-
24 VDC	SPPC242001FC	SPPC242401FC	SPPC243201FC	SPPC244801FC	SPPC246001FC	SPPC248001FC
36 VDC	-	-	-	SPPC364801FC	SPPC366001FC	-
48 VDC	SPPC482001FC	-	SPPC483201FC	SPPC484801FC	SPPC486001FC	SPPC488001FC

CARLO GAVAZZI 兼容组件

目的	组件名称 / 码	笔记
支架，用于侧面安装	SPPX-DINCLIPA	
底部安装支架	SPPX-DINCLIPB	
小方括号	SPPX-BKTLA	
中等方括号	SPPX-BKTLB	
大方括号	SPPX-BKTLD	

更多信息

信息	位置	二维码
SPPC 规格书	http://www.productselection.net/Pdf/CN/SPPC_DS.PDF	
SPPC 安装说明	http://www.productselection.net/MANUALS/UK/sppc_im.pdf	
SPPC CAD 图纸	http://www.productselection.net/DXF/sppc_cad.zip	

Structure

SPPC 25W

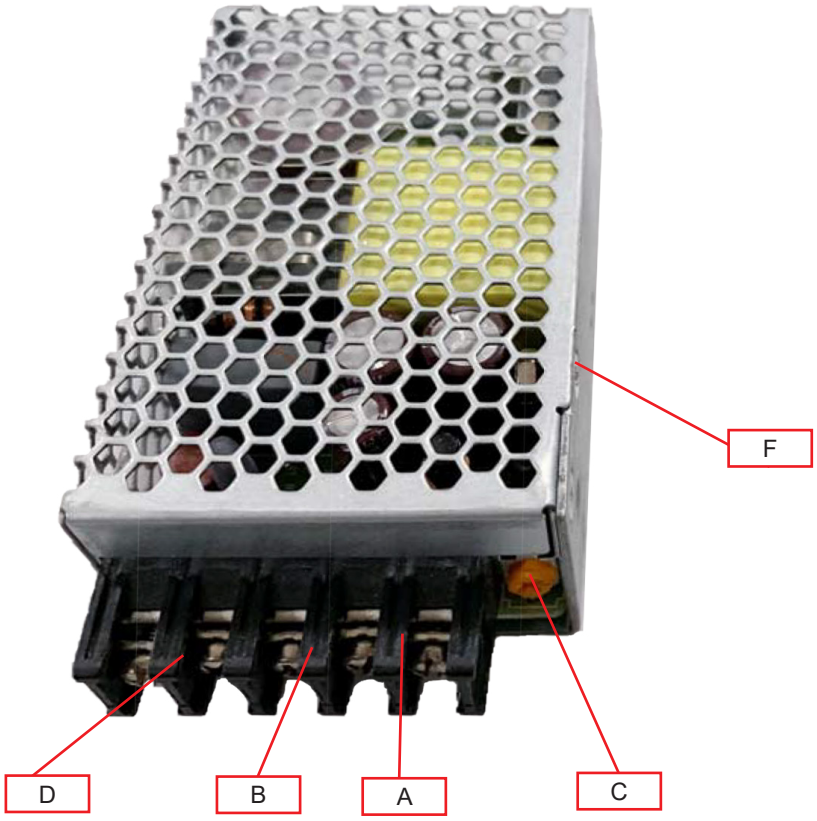

SPPC 25W		
元件	组件	功能
A	+ V 端子	正 直流输出端子
B	- V 端子	负直流输出端子
C	电压微调	输出电压调整
D	电源端子	L, N 电源端子 + GND
F	侧面安装	两侧皆可安装

SPPC 35W / 50W / 75W

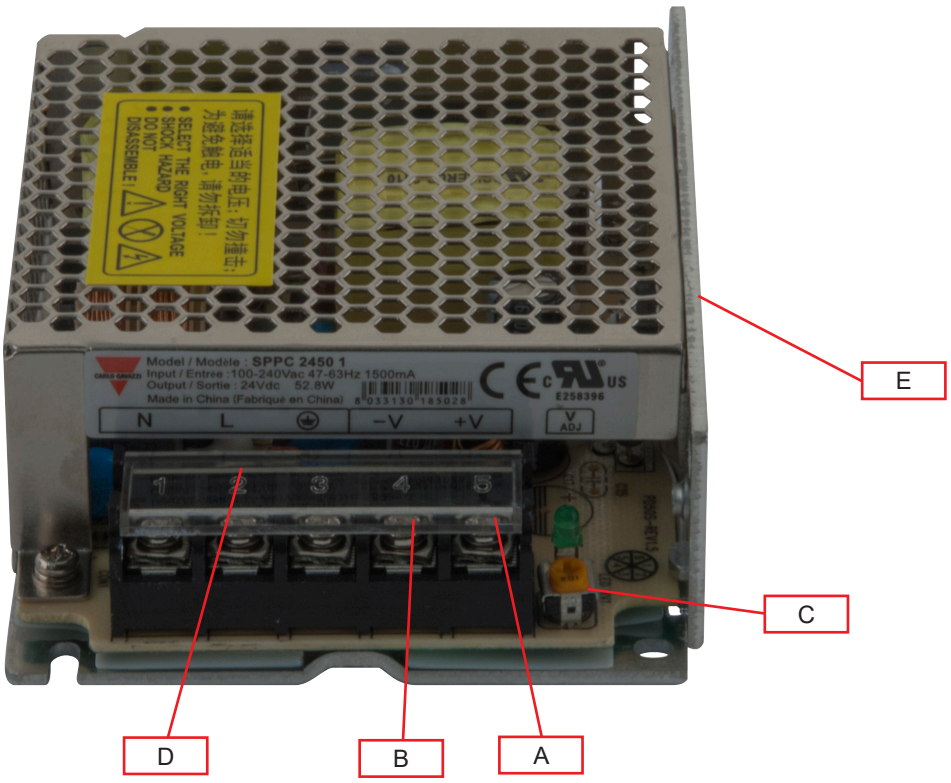

SPPC 35W / 50W / 75W		
元件	组件	功能
A	+ V 端子	正 直流输出端子
B	- V 端子	负直流输出端子
C	电压微调	输出电压调整
D	电源端子	L, N 电源端子 + GND
E	侧面安装	两侧皆可安装

SPPC SPPC 150W

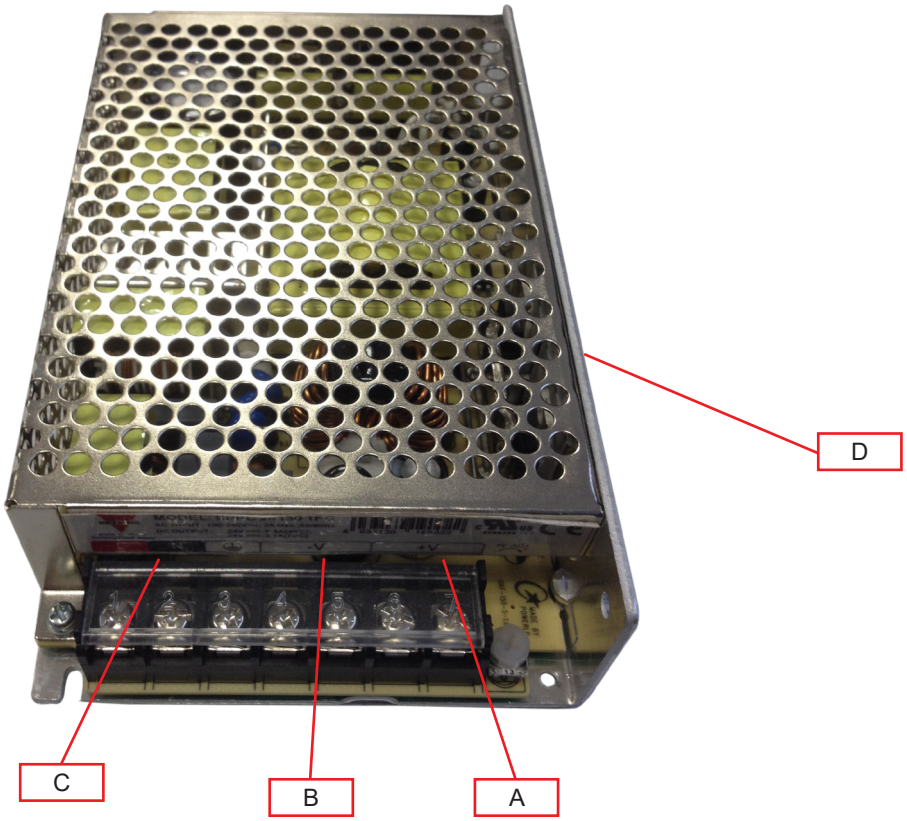

SPPC 150W		
元件	组件	功能
A	+ V 端子	正 直流输出端子
B	- V 端子	负直流输出端子
C	电源端子	L, N 电源端子 + GND
D	侧面安装	两侧皆可安装

SPPC 200W, 240W, 320W

SPPC 200W / 240W / 320W		
元件	组件	功能
A	+ V 端子	正 直流输出端子
B	- V 端子	负直流输出端子
C	电压微调	输出电压调整
D	电源端子	L, N 电源端子 + GND
E	侧面安装	两侧皆可安装

SPPC 480W / 600W / 800W

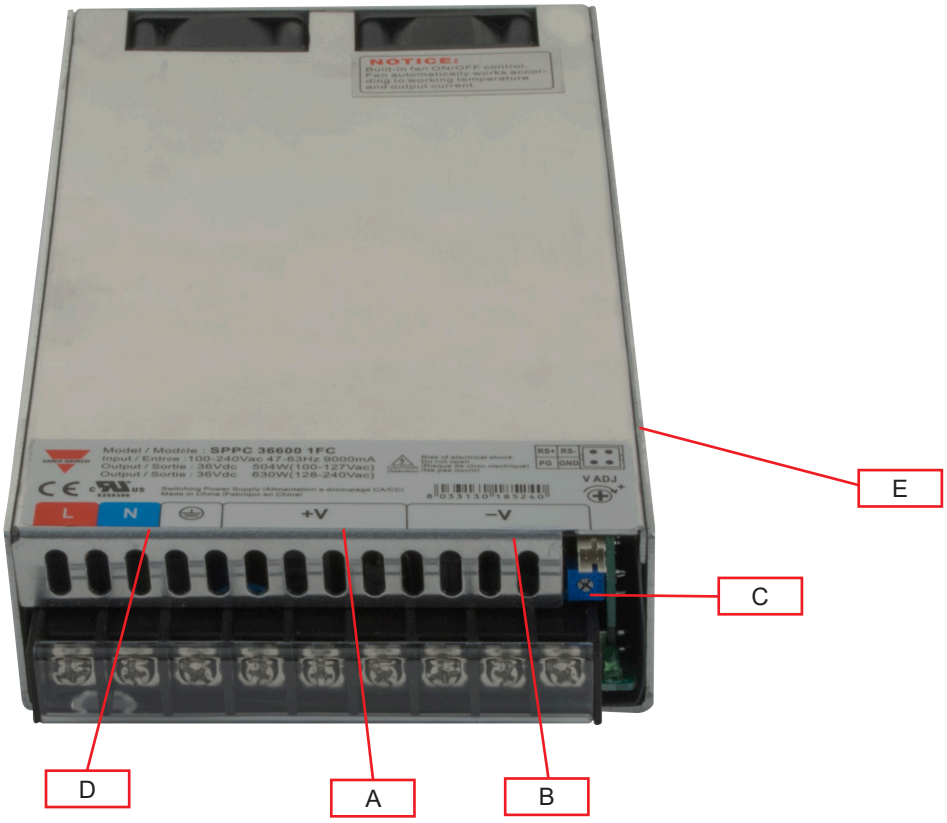

SPPC 480W / 600W / 800W		
元件	组件	功能
A	+ V 端子	正 直流输出端子
B	- V 端子	负直流输出端子
C	电压微调	输出电压调整
D	电源端子	L, N 电源端子 + GND
E	侧面安装	两侧皆可安装

特点

常规数据

SPPC		25W	35W	50W	75W	150W 1FC
泄露电流 (输入-输出)		<0.25mA				
接地泄漏电流 (输入-GND)		≤3.5mA				
效率 @115 VAC	输出电压					
	5 VDC	76 %	79 %			-
	12 VDC	80 %	83 %	84 %		82.5 %
	15 VDC	-	-	85 %		-
	24 VDC	84 %	86 %		87 %	85 %
	48 VDC	-	-	88 %		-
效率 @230 VAC	5 VDC	78 %	80 %			-
	12 VDC	82 %	84 %	85 %		86 %
	15 VDC	-	-	86 %		-
	24 VDC	85 %	87 %	87 %	88 %	88 %
	36 VDC	-	-	-	-	-
	48 VDC	-	-	89 %		-
功率因数 (满载) 110 VAC 230 VAC		-	-	-	-	
防护等级		IP20				
MTBF (MIL-HDBK-217F)		> 200.000 小时				
外壳材料		金属				
重量		0.15 Kg (0.33 Lb)	0.19 Kg (0.42 Lb)	0.25 Kg (0.55 Lb)	0.366 Kg (0.8 Lb)	0.61 Kg (1.34 Lb)
开关频率		65 kHz		-	-	-
安装		面板				
包装		48 PCS / CTN	60 PCS / CTN	40 PCS / CTN	30 PCS / CTN	20 PCS / CTN
		G. W: 10.05 kgs (22.1 lb)	G.W: 14.22 kgs (31.3 lb)	G.W: 12.29 kgs (27.1 lb)	G.W: 13.29 kgs (29.2 lb)	G.W: 14.26 kgs (31.4 lb)
		0.03 立方英尺	0.06 立方英尺	0.043 立方英尺	0.044 立方英尺	0.04 立方英尺

(除非另有说明，所有规格均为在采用标称值、满载、25°C条件下测得)

SPPC

SPPC		200W	240W	320W	480W	600W	800W
泄露电流 (输入-输出)		≤ 0.25 mA					
接地泄漏电流 (输入-GND)		≤ 3.5 mA					
效率 @115VAC	输出电压						
	5 VDC	79 %					
	12 VDC	84 %	84 %	84.5 %	88 %	88 %	-
	15 VDC	-	-	-	-	-	-
	24 VDC	86 %	86 %	87 %	89 %	89 %	≥ 88 %
	36 VDC	86 %	-	-	90 %	90 %	-
	48 VDC	87.5 %	-	87.5 %	90 %	90 %	-
效率 @230VAC	5 VDC	79 %	-	-	-	-	-
	12 VDC	84 %		84.5 %	88 %		-
	15 VDC	-	-	-	-	-	-
	24 VDC	86 %		87 %	89 %		≥ 88 %
	36 VDC	-	-	-	90 %		-
	48 VDC	87.5 %	-	87.5 %-	90 %		≥ 89 %
功率因数 (满载) 110 VAC 230 VAC		> 0.98 > 0.95			> 0.98 > 0.96		
防护等级		IP20					
MTBF (MIL-HDBK-217F)		> 200.000 小时					
外壳材料		金属					
重量		780g	810g		1.13Kgs		1.22Kgs
功率切换		83KHz			100KHz		
安装		面板					
包装		12 PCS / CTN			8 PCS / CTN		
		G.W: 11.4 kgs (25.1 lb)		G.W: 11.6 kgs (25.5 lb)	G.W: 8.7 kgs (19.1 lb)		G.W: 10.97 kgs (24.1 lb)
		0.04立方英尺					

(除非另有说明，所有规格均为在采用标称值、满载、25°C条件下测得)

尺寸

SPPC 25W
单位：毫米

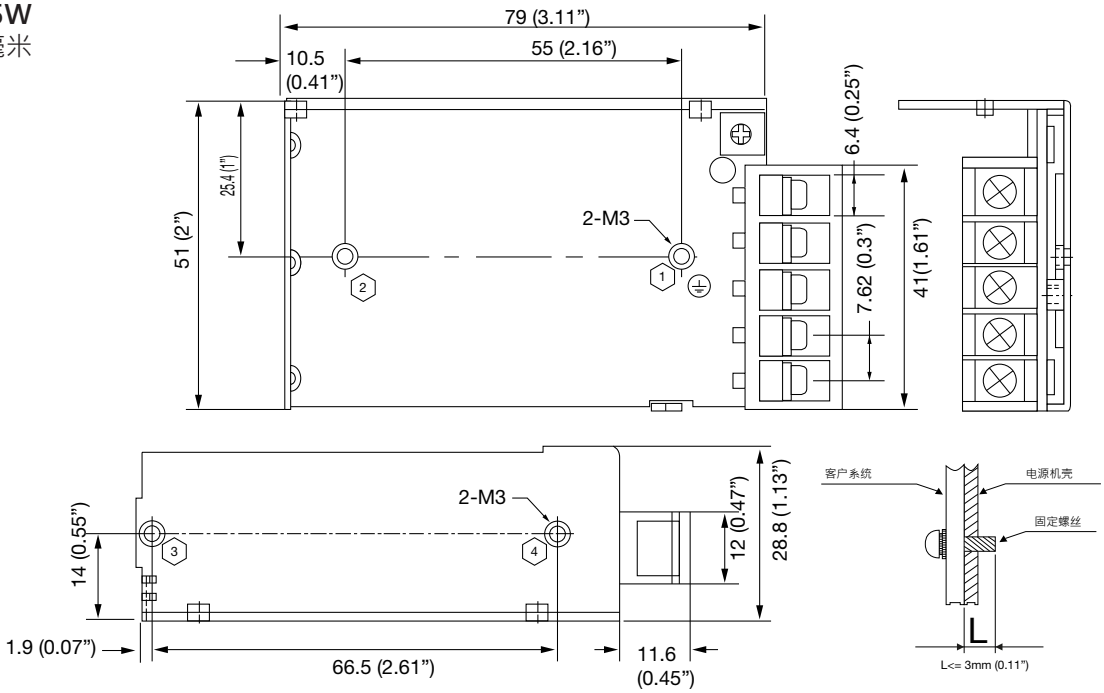

SPPC 35W
单位：毫米

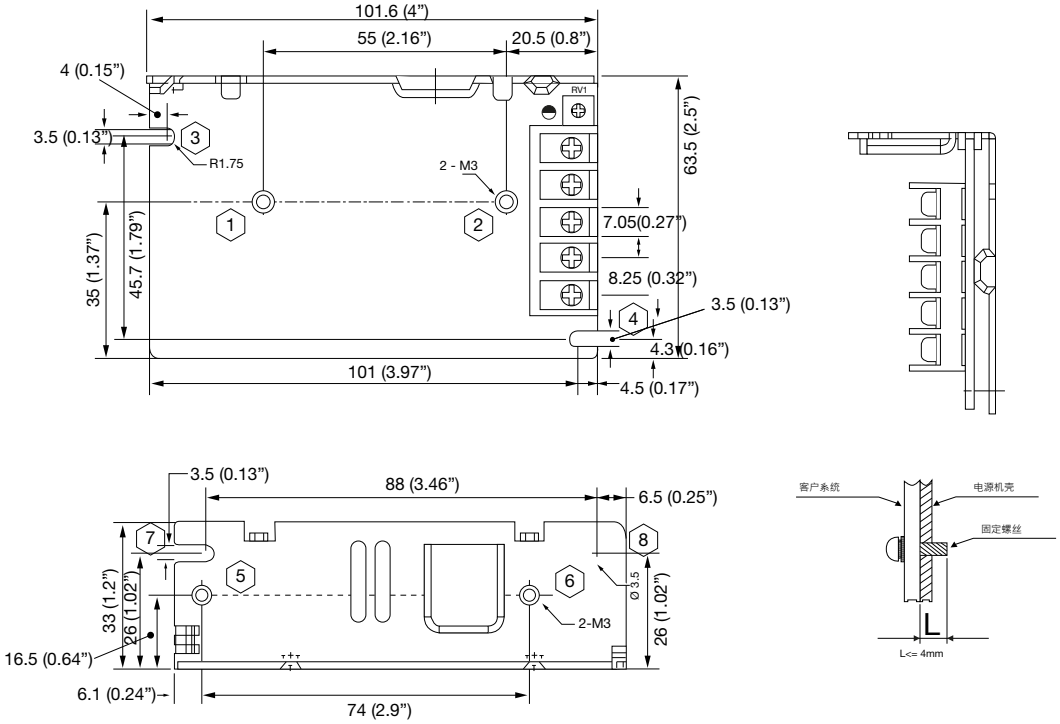

SPPC 50W
单位：毫米

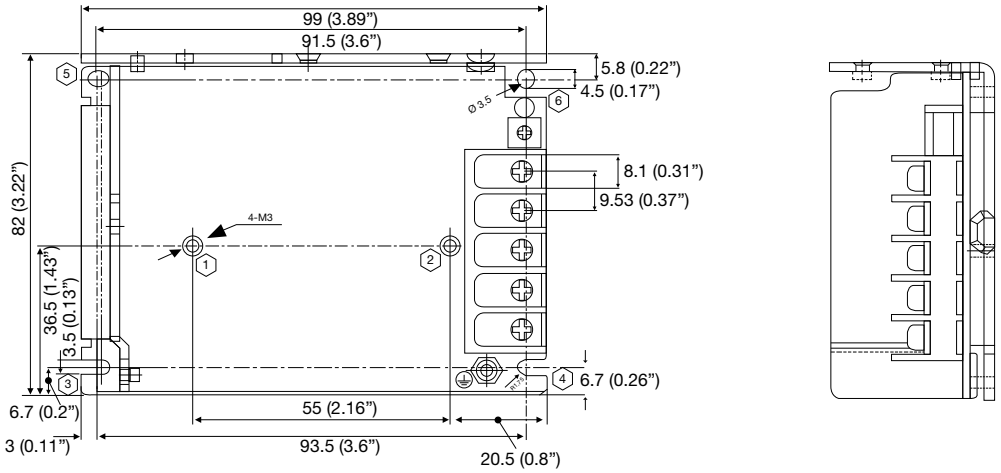

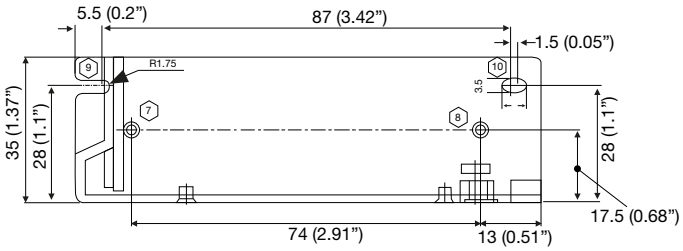

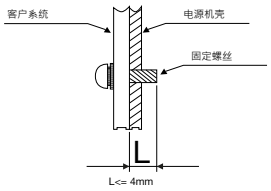

SPPC 75W
单位：毫米

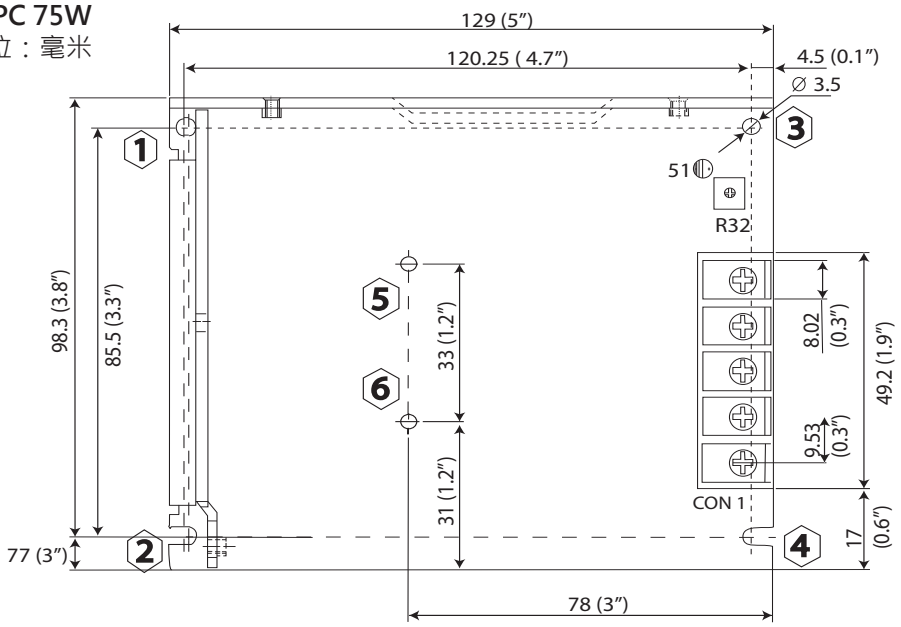

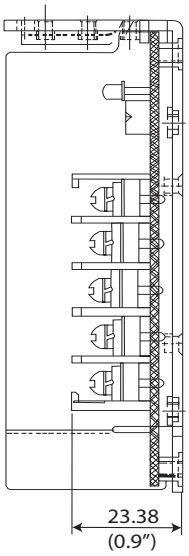

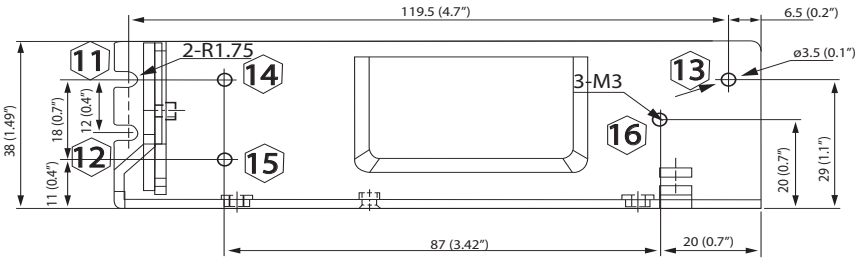

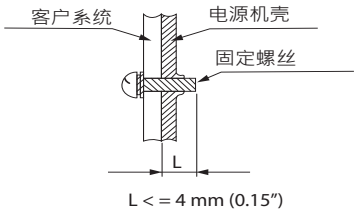

SPPC 150W
单位：毫米

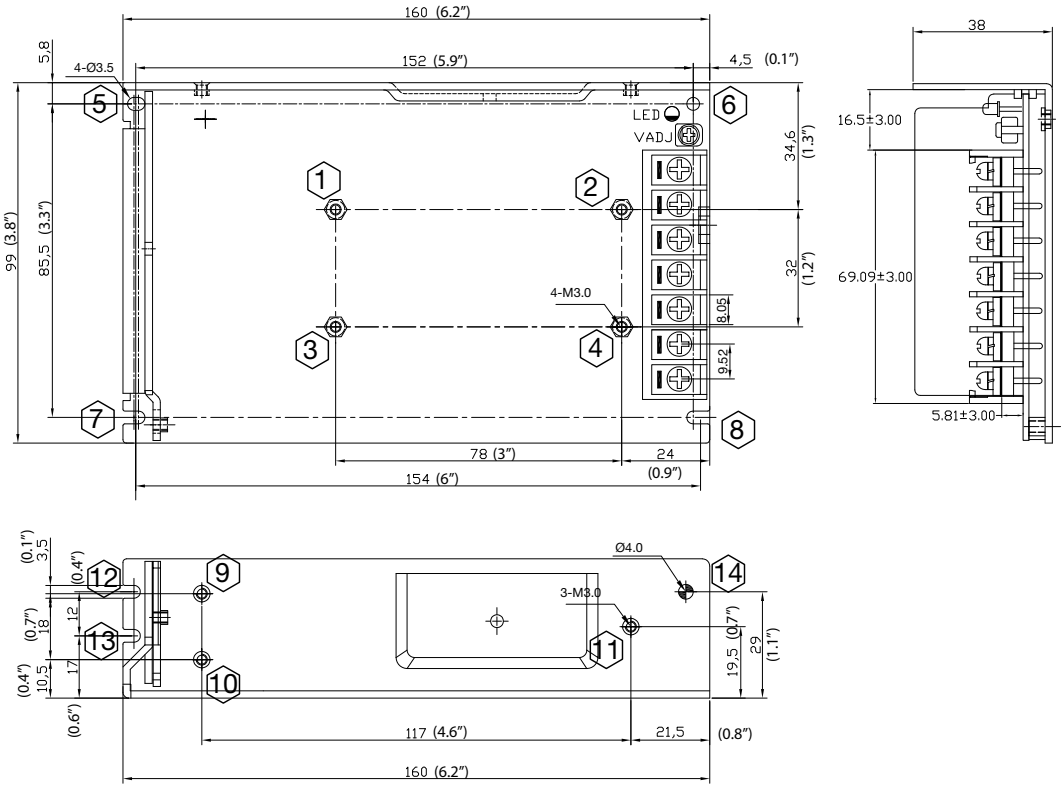

SPPC 200W / 240W / 320W

单位：毫米

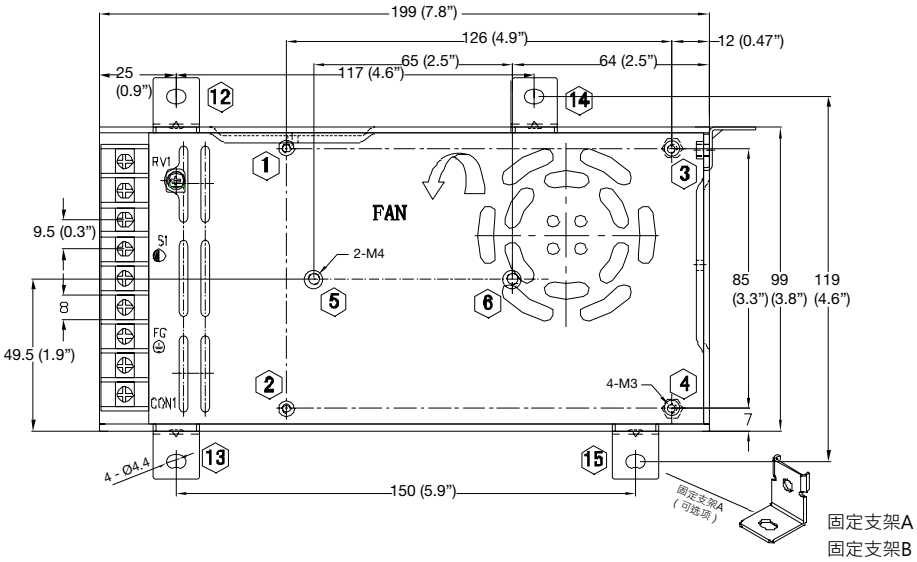

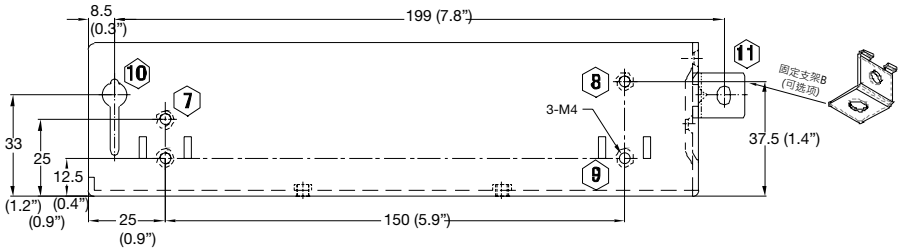

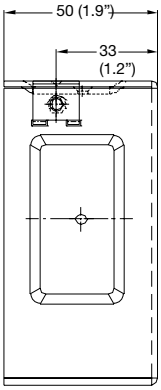

SPPC 480W
单位：毫米

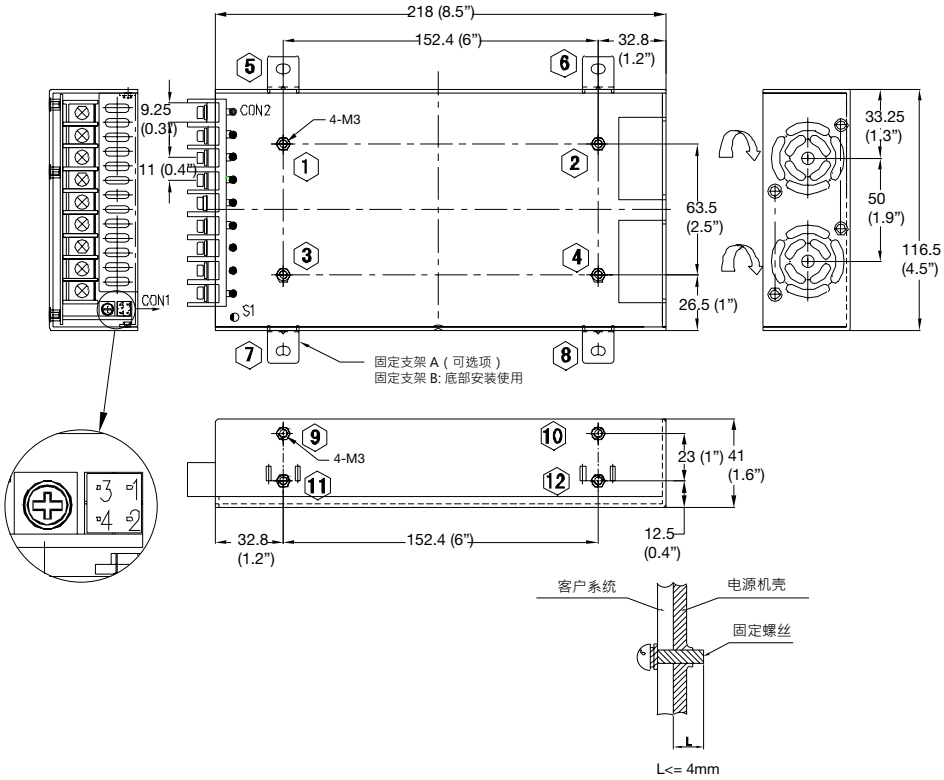

SPPC 600W / 800W
单位：毫米

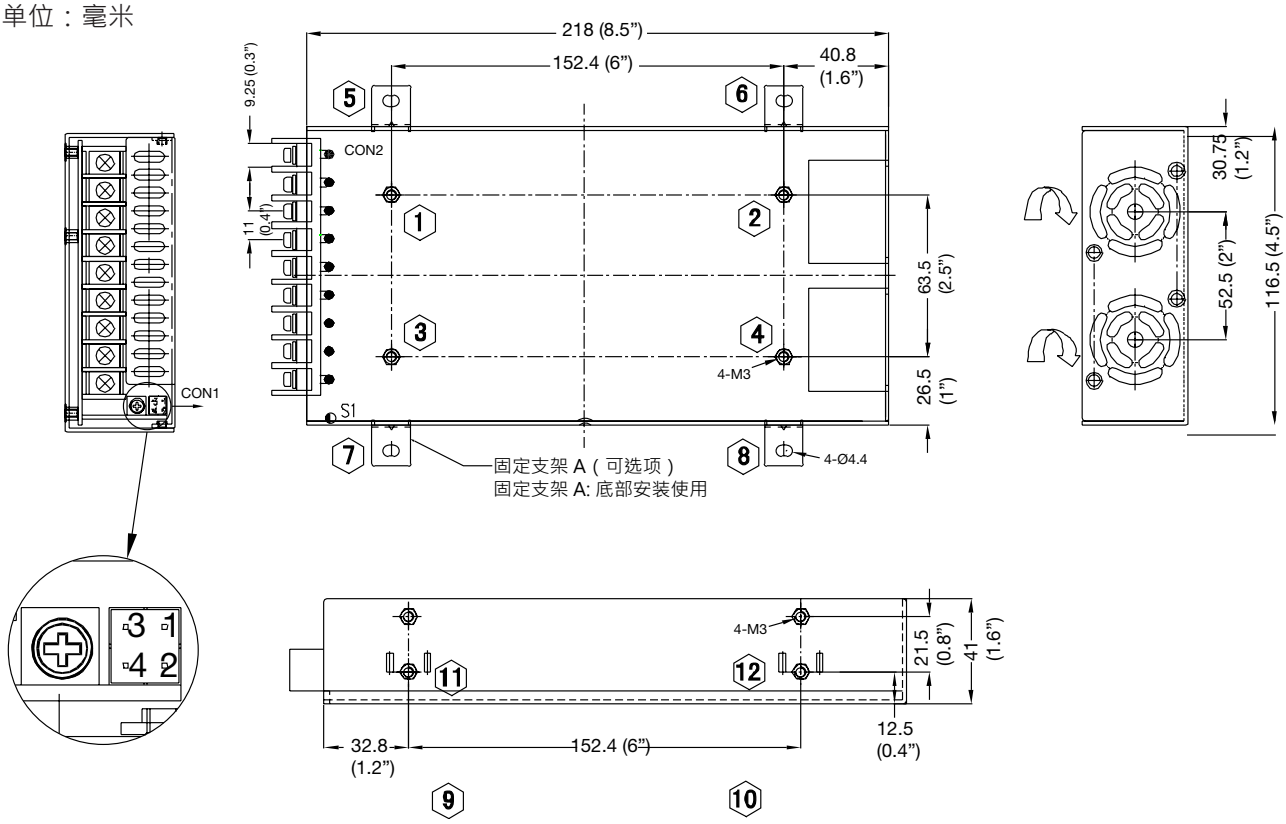

Connection diagram

端子标记

SPPC 25W

端子	名称	描述
1	L	输入端子(相线，直流输入无极性)
2	N	输入端子(中性线，直流输入无极性)
3	接地端	将此端子接地可最大限度地减少高频辐射
4	V-	负输出端子
5	V+	正输出端子
	输出电压调节	用于调整输出电压的电位计

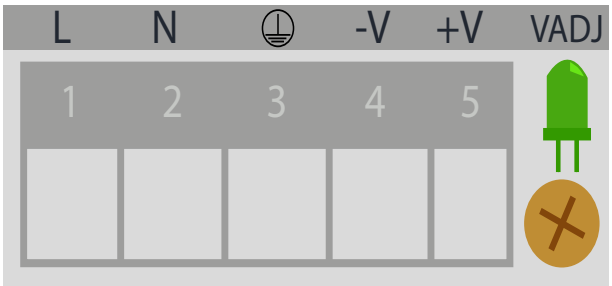

SPPC 35W

端子	名称	描述
1	L	输入端子(相线，直流输入无极性)
2	N	输入端子(中性线，直流输入无极性)
3	接地端	将此端子接地可最大限度地减少高频辐射
4	V-	负输出端子
5	V+	正输出端子
	输出电压调节	用于调整输出电压的电位计
	直流状态	电源输出状态的LED指示

SPPC 50W / 75W

端子	名称	描述
1	N	输入端子(中性线，直流输入无极性)
2	L	输入端子(相线，直流输入无极性)
3	接地端	将此端子接地可最大限度地减少高频辐射
4	V-	负输出端子
5	V+	正输出端子
	输出电压调节	用于调整输出电压的电位计
	直流状态	电源输出状态的LED指示

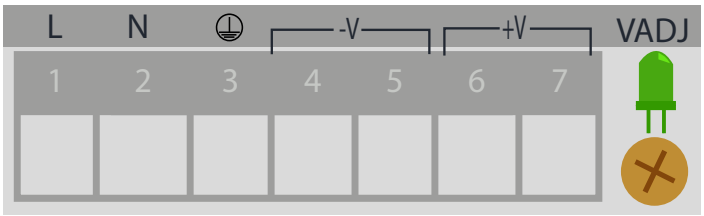

SPPC 150W

端子	名称	描述
1	L	输入端子(相线，直流输入无极性)
2	N	输入端子(中性线，直流输入无极性)
3	接地端	将此端子接地可最大限度地减少高频辐射
4, 5	V-	负输出端子
6, 7	V+	正输出端子
	电压微调	用于调整输出电压的电位计
	直流状态	电源输出状态的LED指示

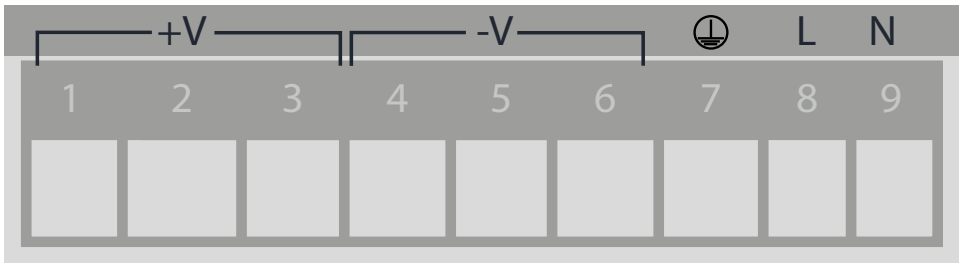

SPPC 200W / 240W / 320W

端子	名称	描述
1, 2, 3	V+	正输出端子
4, 5, 6	V-	负输出端子
7	接地端	将此端子接地可最大限度地减少高频辐射
8	L	输入端子(相线，直流输入无极性)
9	N	输入端子(中性线，直流输入无极性)

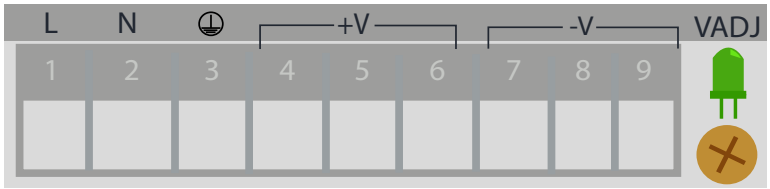

SPPC 400W / 600W / 800W

端子	名称	描述
1	L	输入端子(相线，直流输入无极性)
2	N	输入端子(中性线，直流输入无极性)
3	接地端	将此端子接地可最大限度地减少高频辐射
4, 5, 6	V+	正输出端子
7, 8, 9	V-	负输出端子
	直流状态	电源输出状态的LED指示
	输出电压调节	用于调整输出电压的电位计

环境条件

SPPC	25W	35W	50W	75W	150W
工作温度范围	-20 °C 到 70 °C (-4 °F 到 158 °F)	-25 °C 到 70 °C (-13 °F 到 158 °F)			-20 °C 到 70 °C (-4 °F 到 185 °F)
存放温度	- 40 °C 到 85 °C (- 40 °F 到 185 °F)				- 30 °C 到 85 °C (- 22 °F 到 185 °F)
湿度	相对湿度20%到95%无凝露				
温度降额	50 °C (122 °F)				40 °C (104 °F)
温度调节	± 0.03 % / °C (± 32.054 % / °F)				

SPPC	200W	240W	320W	480W	600W	800W
工作温度范围	-20 °C 到 65 °C (-4 °F 到 149 °F)			- 30 °C 到 70 °C (- 22 °F 到 158 °F)		
存放温度	-40 °C 到 +85 °C (-40 °F 到 185 °F)					
湿度	相对湿度20%到95%无凝露					
温度降额	50 °C					
温度调节	± 0.03 % / °C (± 32.054 % / °F)					

兼容性和合规性

SPPC	25W	35W	50W	75W	150W
安全标准	UL60950-1（第2版）， IEC 60950-1:2005（第2版）; EN60950-1:2006				UL60950-1（第2版); IEC 60950-1:2005（第2版）; EN60950-1:2006
类 EMC 辐射: EMI导体与辐射 EMS抗干扰度	通过(EN55022, EN55024)认证 通过EN61000-4-2,3,4,5,6,8,11认证				
谐波电流	通过EN61000-3-2, 3认证				
EMC 抗扰性	通过EN61000-4-2, 3, 4, 5, 6, 8, 11; EN55024, EN61000-6-2认证 重工业级				-
CE	CE 认证				CE 认证
UL 认证	UL 认证				

SPPC	25W	35W	50W	75W	150W
抗振性	10 ~ 150Hz, 2G 10分钟/1循环，周期60分钟。沿X、Y、Z轴	10~500 Hz, 5G 10分钟/1循环，周期60分钟。沿X、Y、Z轴			
耐冲击性	20 G, 11ms，沿X，Y，Z轴持续3次				

SPPC	200W	240W	320W	480W	600W	800W
安全标准	UL60950-1（第2版）; IEC 60950-1:2005（第2版）; EN60950-1:2006					
类 EMC 辐射: EMI导体与辐射 EMS抗干扰度	通过(EN55022, EN55024)认证 通过EN61000-4-2,3,4,5,6,8,11认证					
谐波电流	通过EN61000-3-2认证 类D					
EMC 抗扰性	-	-	-	-	-	-
CE	CE					
UL 认证	UL 认证					
抗振性	10 ~ 500Hz, 2G 10分钟/1循环，周期60分钟。沿X、Y、Z轴			10 ~ 150Hz, 2G 10分钟/1循环，周期60分钟。沿X、Y、Z轴		10 ~ 500Hz, 2G 10分钟/1循环，周期60分钟。沿X、Y、Z轴
耐冲击性	20 G / 11ms，沿X，Y，Z轴持续3次					

绝缘

SPPC	25W	35W	50W	75W	150W
绝缘/耐压 (I/PE)	初级-PG: 1.5k VAC / ≤ 10 mA				
绝缘/耐压 (I/O)	初级-次级: 3.0k Vac / 10 mA				

SPPC	25W	35W	50W	75W	150W
绝缘/耐压 (O/PE)	次级-PG: 0.5k VDC / 10 mA				
绝缘电阻	100 ohms			10M ohms	
过压类别	II				
污染等级	2				

SPPC	200W	240W	320W	480W	600W	800W
I绝缘/耐压 (I/PE)	初级-PG:1.5K VAC/10 mA					
绝缘/耐压 (I/O)	初级-次级:3.0K VAC/10 mA					
绝缘/耐压 (O/PE)	次级-PG: 0.5k VDC ; ≤ 10 mA	≤ 10 mA 次级-PG:0.5k Vac ; ≤10 mA				
绝缘电阻	10M ohms			100M ohms		10M ohms
过压类别	II					
污染等级	2					

输入数据

SPPC	25W	35W	50W	75W	150W
额定输入电压	100 VAC / 240 VAC				
输入电压范围	88 VAC / 264 VAC				
交流电流（最大值） 115VAC 230VAC	< 0.7 A	< 1 A	< 1.3 A	< 2.5 A	
频率范围	47 Hz ~ 63 Hz				

SPPC	25W	35W	50W	75W	150W
浪涌电流 115 VAC 230 VAC	20 A (120VAC) 40 A	- < 50 A	- 45 A	- <60 A	< 30 A < 45 A
内部输入保险丝	2A / 250 VAC	3.15 / 250 VAC		5 A / 250 VAC	5 A / 250 VAC

SPPC	200W	240W	320W	480W	600W	800W
额定输入电压	100 VAC / 240 VAC					
输入电压范围	90 VAC ~ 264 VAC, 120 VDC ~ 370 VDC			90 VAC ~ 264 VAC,		
交流电流（最大值） 115 VAC 230 VAC	< 3.5 A -	< 4.5 A -	< 4.5 A -	< 7 A -		≤ 12 A -
频率范围	47 Hz ~ 63 Hz					
浪涌电流 115 VAC 230 VAC	< 30 A < 50 A			- < 20 A		≤ 20 A (220 VAC)
内部输入保险丝	5 A / 250 VAC	6.3 A / 250 VAC		10 A / 250 VAC		15 A / VAC

(除非另有说明，所有规格均为在采用标称值、满载、25°C条件下测得)

输出数据

SPPC	25W	35W	50W	75W	150W
输出功率	25W	35W	50W	75W	150W
电压精确度	± 2%	± 3%		± 1%	± 2%
线路调节	± 1%	± 0.5%			
负载调节	± 2%	± 1%			
电压规定范围	-10 % ~ 10 %				

SPPC

SPPC		25W	35W	50W	75W	150W
不同输出电压下的额定输出电流	5	5 A	6 A	8 A	12 A	-
	12	2.1 A	3 A	4.2 A	6 A	
	15	1.7 A	2.4 A	3.4 A	5 A	
	24	1.1 A	1.5 A	2.2 A	3.2 A	
	36	-	-	-	-	-
	48	-	0.76 A	1.12 A	1.6 A	
不同输出电压下的波形和噪声 * 注意	5	< 80 mV	< 50 mV (0°C ~ 70°C) < 80 mV (-25 °C ~ 0°C)	< 80 mV (0°C ~ 70 °C) < 80 mV (-25 °C ~ 70°C)	<50mV(0°C ~ 70 °C) <80mV(-25 °C ~ 70°C)	-
	12	< 120 mV	< 80 mV (0°C ~ 70 °C) < 180 mV(-25 °C ~ 0°C)	< 120 mV (0°C ~ 70 °C) < 200 mV (-25 °C ~ 70°C)	< 80 mV (0°C ~ 70 °C) <200mV(-25 °C ~ 70°C)	≤ 100 mV (0°C ~ 70°C) ≤ 200 mV (-20°C ~ 0°C)
	15	< 150 mV		< 120 mV (0°C ~ 70 °C) < 200 mV (-25 °C ~ 0°C)		
	24	<240 mV	< 120 mV (0°C ~ 70 °C) < 200 mV(-25 °C ~ 0°C)	< 200 mV (0°C ~ 70 °C) < 300 mV (-25 °C ~ 70°C)		
	36	-	-	-	-	
	48	-	< 180 mV (0°C ~ 70°C) < 240 mV(-25 °C ~ 0°C)	< 200 mV (0°C ~ 70 °C) < 500 mV (-25 °C ~ 70°C)	<120mV (0°C ~ 70 °C) <240mV(-25 °C ~ 70°C)	≤ 100 mV(0°C ~ 70°C) ≤ 200 mV(-20°C ~ 0°C)
保持时间 115 VAC 230 VAC		> 10 mS (120VAC) > 20 mS	> 10 mS (120 VAC) > 20 mS	- > 50 mS	> 10 mS (120 VAC) > 20 mS	- > 10 mS
设置时间 115 VAC 230 VAC		< 2.0 S < 1.0 S	- < 1 S	< 2.0 S < 1.5 S	< 2.0 S < 1.5 S	≤ 3 S ≤ 2 S
开启过冲		< + 5%				
过冲和下冲		< 5%				
系列操作		支持				
并行操作		否				
功率提升		否				

*注意：在20MHz带宽下，使用12"双绞线且终端并联0.1uF和10uF电容进行测量

(除非另有说明，所有规格均为在采用标称值、满载、25°C条件下测得)

SPPC

SPPC		200W	240W	320W	480W	600W	800W
输出功率		200W	240W	320W	480W	600W	800W
电压精确度		±1%					±2%
线路调节		±0.5%					
负载调节		±1%					±2%
电压规定范围		-10 % ~ 10 %					
不同输出电压下的额定输出电流	5	40 A	48 A	55 A	-	-	-
	12	16.7 A	20 A	25 A	34 A	42 A	-
	15	-	-	-	-	-	-
	24	8.4 A	10 A	13 A	22 A	26.5 A	33 A
	36	-	-	-	14 A	17.5 A	-
	48	4.2 A	5 A	6.7 A	11 A	13.6 A	16.5 A
不同输出电压下的波形和噪声 * 注意	5	-	-	<150mV (0~65°C) <200mV (-20~0°C)	-	-	-
	12	< 150mV (0~65°C) < 200 mV (-20~0°C)	< 200mV (0~65°C) < 250 mV (-20~0°C)	< 200mV (0~65°C) < 250 mV (-20~0°C)	< 120 mV (0°C ~ 70°C) < 180 mV (-30 °C)	< 120 mV (0°C ~ 70°C) < 180 mV (-30 °C)	-
	15	-	-	-	-	-	-
	24	< 150mV (0~65°C) < 200 mV (-20~0°C)	< 150mV (0~65°C) < 200 mV (-20~0°C)	<150mV (0~65°C <200mV (-20~0°C)	< 150 mV(0°C ~ 70°C) < 150 mV (-30 °C)	< 150 mV(0°C ~ 70°C) < 150 mV (-30 °C)	≤ 200 mV
	36	< 200 (0~65°C) < 200 mV (-20~0°C)	-	<200mV (0~65°C) < 200 mV (-20~0°C)			-
	48	< 150mV (0~65°C) < 200 mV (-20~0°C)	-	< 150mV (0~65°C) < 200 mV (-20~0°C)	< 200 mV (0°C ~ 70°C) < 200 mV (-30 °C)	< 200 mV(0°C ~ 70°C) < 200 mV (-30 °C)	≤ 240 mV
保持时间 115 VAC 230 VAC		- > 12 mS			- > 16 mS		> 8 mS (220 VAC) - -
设置时间 115VAC 230VAC		< 4S (120 VAC) - ≤ 2S			< 3 S < 1.5 S		≤ 3 S (220 VAC) - -
开启过冲		< +5%					
过冲和下冲		< 5%					
系列操作		支持					
并行操作		否					
功率提升		否					

*注意：在20MHz带宽下，使用12"双绞线且终端并联0.1uF和10uF电容进行测量

(除非另有说明，所有规格均为在采用标称值、满载、25°C条件下测得)

性能

电流降额

SPPC 25W / 35W / 50W / 75W / 150W / 600W / 800W

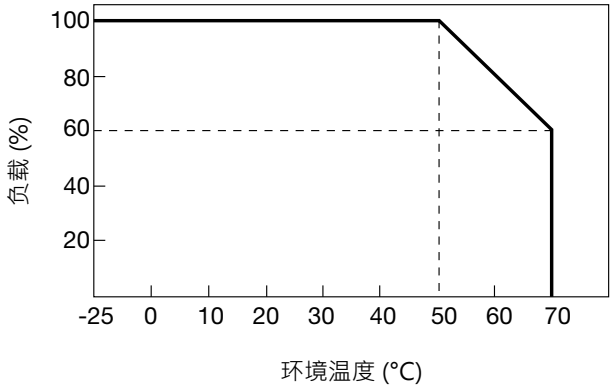

SPPC 150W

SPPC121501FC

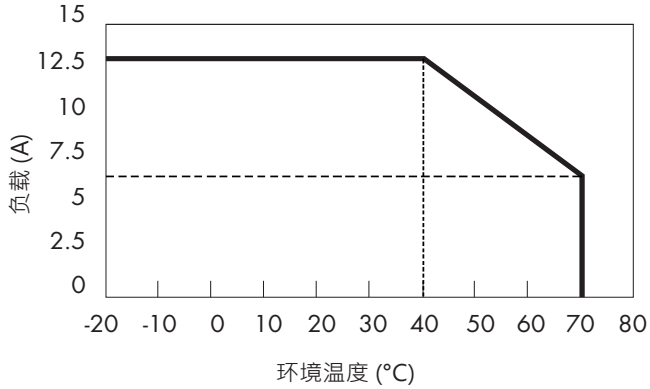

SPPC241501FC

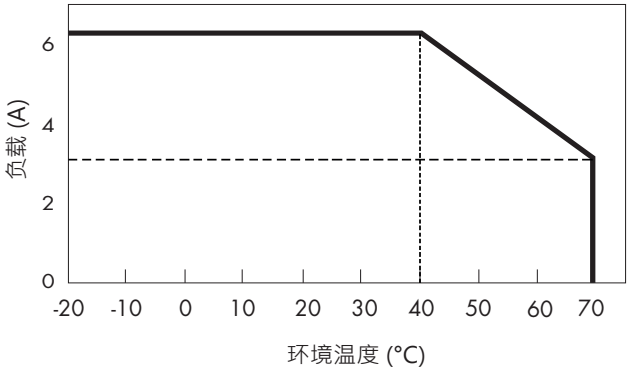

SPPC 200W / 240W / 480W

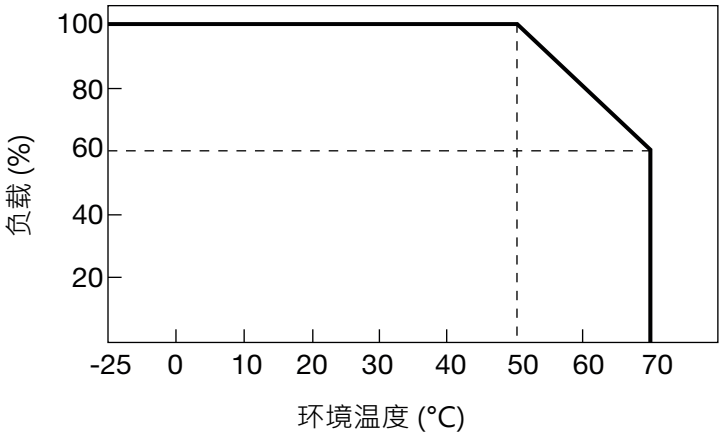

SPPC 320W

SPPC123201FC

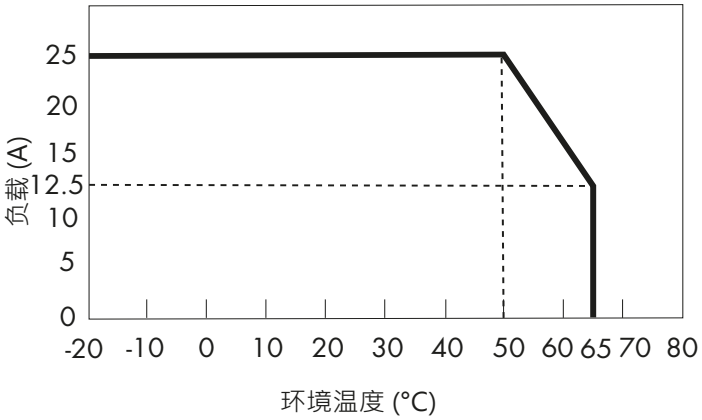

SPPC243201FC

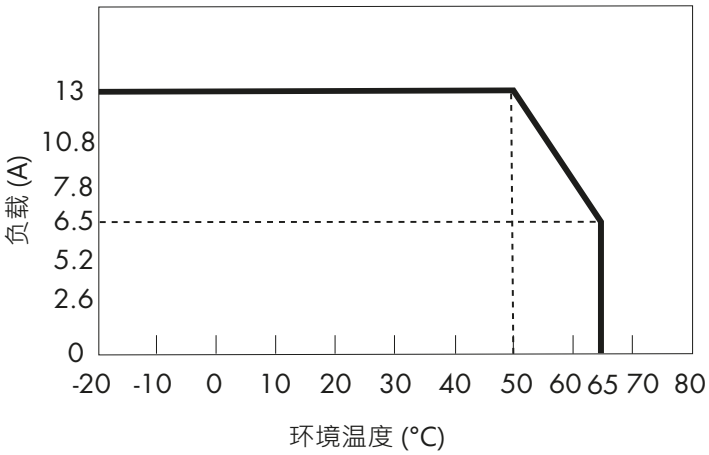

SPPC483201FC

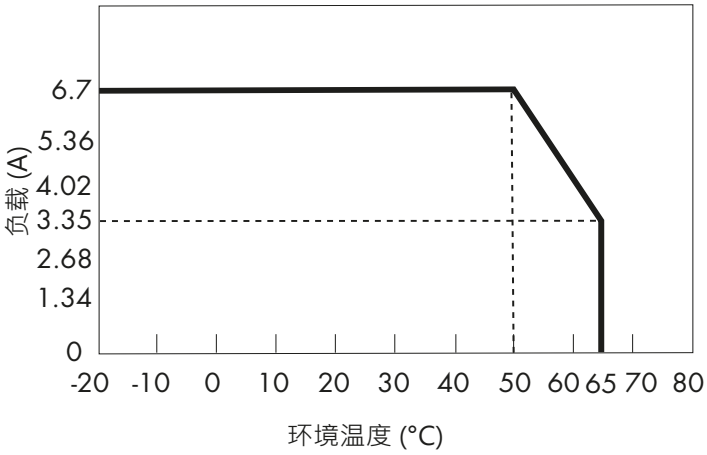

接线图

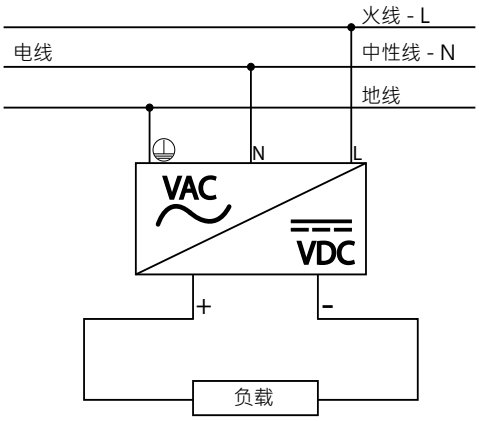

连接规范

SPPC	25W	35W	50W	75W	150W	
	200W	240W	320W	480W	600W	800W
端子类型	输入: 6.35 mm 3 PIN螺钉端子					
四用螺丝刀	3.5 mm 开槽或十字螺丝刀					
拧紧力矩（建议）	1Nm					
最小软导线横截面积	4 mm^2					
最大软导线横截面积	0.5 mm^2					
最大导线横截面积 AWG	AWG20 (GND 线 >18AWG)					
最小导线横截面积 AWG	AWG10 (GND 线 >18AWG)					
最小硬导线横截面积	6mm^2					
最大硬导线横截面积	0.5mm^2					
最大导线直径	2.8mm^2					

结构图

SPPC 25W / 35W / 50W / 75W

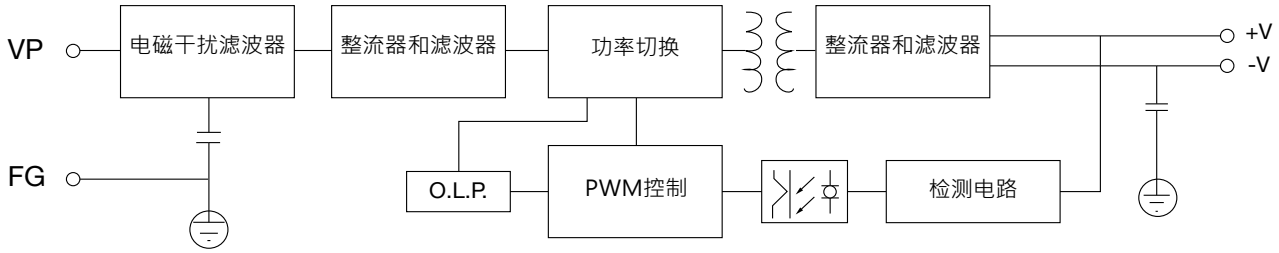

SPPC 150W

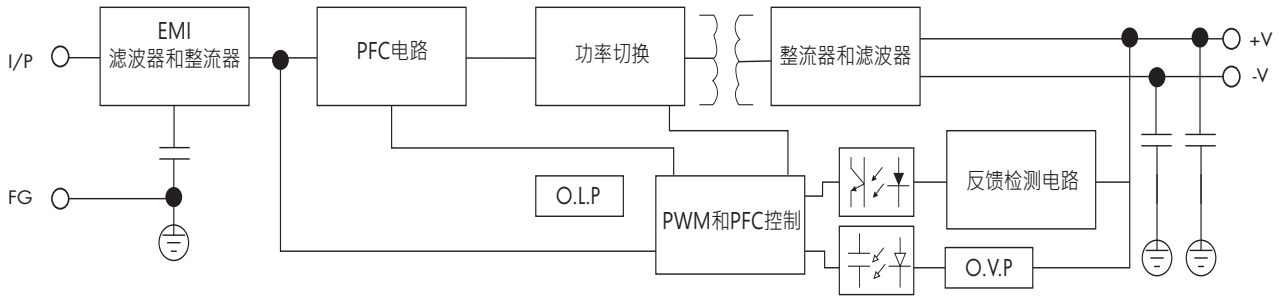

SPPC 200W / 240W / 320W

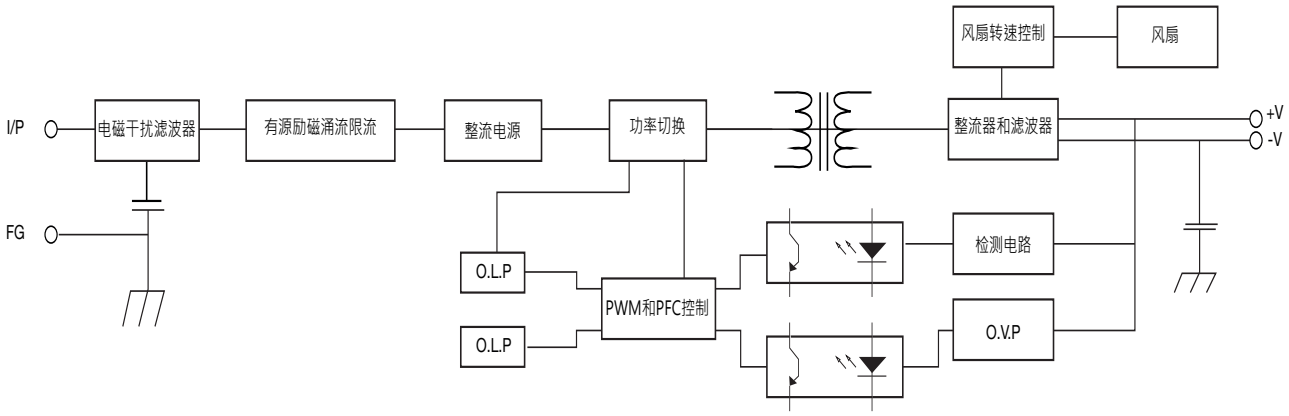

SPPC 480W / 600W / 800W

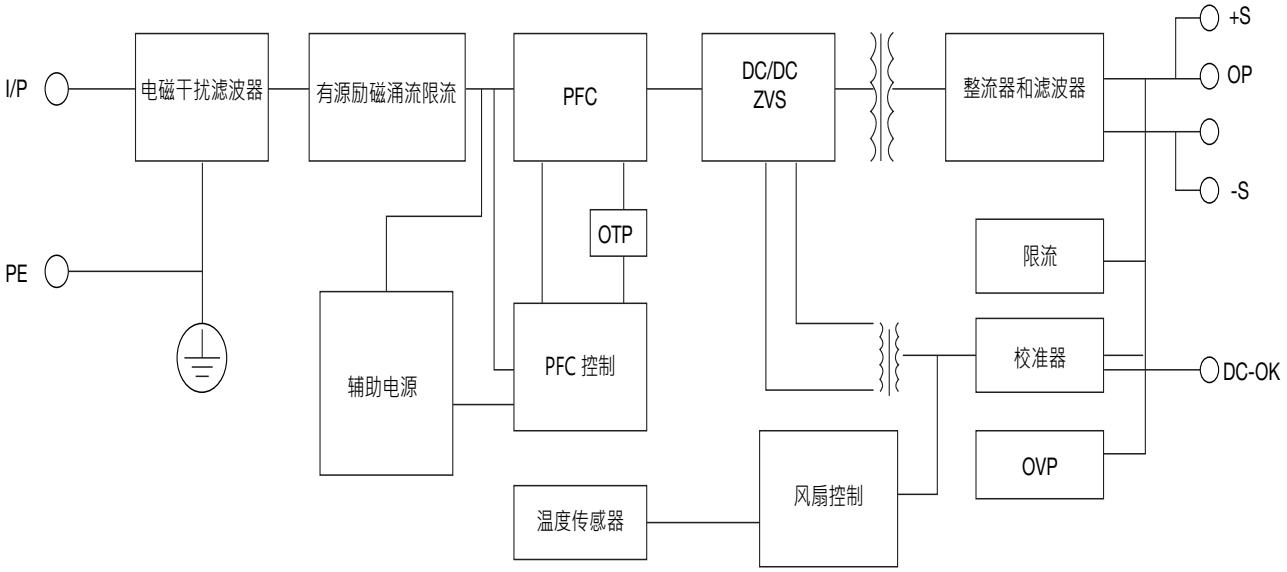

故障排除

状态指示和控制

SPPC	25W	35W	50W	75W	150W	
	200W	240W	320W 1FC	480W	600W	800W
DC OK LED	绿色时输出电压为≥额定输出电压的90% 红色时输出电压为≤80%或额定输出电压或过载					

运行说明

控制和保护

SPPC	25W	35W	50W	75W	150W
过压保护	105 % ~ 150 % 额定输出电流、恒定功率、自动恢复	105 % ~ 150 % 额定输出电压，恒定电压	5.75 ~ 7.5V(5VDC) 13.8 ~ 18V (12VDC) 17.25 ~ 22.5V (15VDC) 27.6 ~ 36V (24VDC) 55.2 ~ 72V (48VDC)	5.5 ~ 7.5V(5VDC) 13.2 ~ 18V(12VDC) 16.5 ~ 22.5V(15VDC) 26.4 ~ 36V(24VDC) 52.8 ~ 72V(48VDC)	14 ~ 18 V (12 VDC) 17.8 ~ 22.5 V (15 VDC) 27 ~ 36 V (24 VDC) 52.5 ~ 72 V (48 VDC)
			保护类型：恒压	保护类型：恒压，自动恢复	保护类型：Hiccup模式，自动恢复
过载保护	105 % ~ 150 % 额定输出电流、恒定功率、自动恢复		8.4 ~ 12 A (5VDC) 4.41 ~ 6.3 A(12VDC) 3.57 ~ 5.1A(15VDC) 2.31 ~ 3.3A(24VDC) 1.155 ~ 1.65A(48VDC)	12.6 ~ 18A (5VDC) 6.3 ~ 9A (12VDC) 5.25 ~ 7.5A (15VDC) 3.36 ~ 4.8A (24VDC) 1.7 ~ 2.43A (48VDC)	13.125 ~ 18.75 A (12 VDC) 10.5 ~ 17 A (15 VDC) 6.93 ~ 9.45 A (24 VDC) 3.36 ~ 4.8 A (48 VDC)
			保护类型：5V为Hiccup模式，静止为恒定功率，自动恢复	保护类型：5V为Hiccup模式，静止为恒定功率，自动恢复	保护类型：Hiccup模式，自动恢复
电流限制	不支持				
短路保护	长期模式，自动恢复				
过温保护	-	-	-	-	105 °C ±5 °C (检测Mos-fet温度)；关机，温度降至50°C后自动恢复

SPPC	200W	240W	320W	480W	600W	800W
过压保护	-	-	-	110 % ~ 150 % 额定电压，恒定电压		110 % ~ 150 % 额定输出电压，恒定电压，自动恢复
过载保护	18 ~ 30 A (12 VDC) 10 ~ 15 A (24 VDC) 5.88 ~ 8.8 A (36 VDC) 5 ~ 7.56 A (48 VDC) 保护类型：Hiccup模式，自动恢复	120 % ~ 170 % 额定输出电流，Hiccup模式，自动恢复	105 % ~ 150 % 额定输出电流，Hiccup模式，自动恢复	110 % ~ 135 % 额定输出电流，恒定电流		
电流限制	不支持					
短路保护	长期模式，自动恢复			长期状态，恒定电流，自动恢复		
过温保护	-	-	-	105°C + 5°C (检测Mosfet温度)；关机，温度降至75°C后自动恢复		105°C + 5°C (检测Mosfet温度)；关机，温度降至70°C后自动恢复

兼容组件

饰品 / 电源

电源	侧面安装	底部安装
SPPC 取决于 75 W	SPPX - BKTLA + SPPX - DINCLIPA	SPPX - DINCLIPB
SPPC 150 W	SPPX - BKTLB + SPPX - DINCLIPA	无法使用
SPPC 200 W	SPPX - BKTLB + SPPX - DINCLIPA [不建议*]	SPPX - DINCLIPB [不建议*]
SPPC 240 W	SPPX - BKTLB + SPPX - DINCLIPA [不建议*]	SPPX - DINCLIPB [不建议*]
SPPC 320 W	SPPX - BKTLD + SPPX - DINCLIP [不建议*]	无法使用
SPPC 480 W 以上	无法使用	无法使用
SPPC 150 W 1FC	无法使用	无法使用
SPPA 150 W	SPPX - BKTLB + SPPX - DINCLIPA	无法使用
不建议*: 安装仅适用于2个固定螺钉		

结构体

项目		
订单号	描述	图片
SPPX - BKTLA	小广场	
SPPX - BKTLB	中等广场	
SPPX - BKTLD	大广场	

项目		
订单号	描述	图片
SPPX - DINCLIPA	用于侧面安装的支架	
SPPX - DINCLIPB	底部安装支架	

尺寸

SPPX - BKTLA 托架

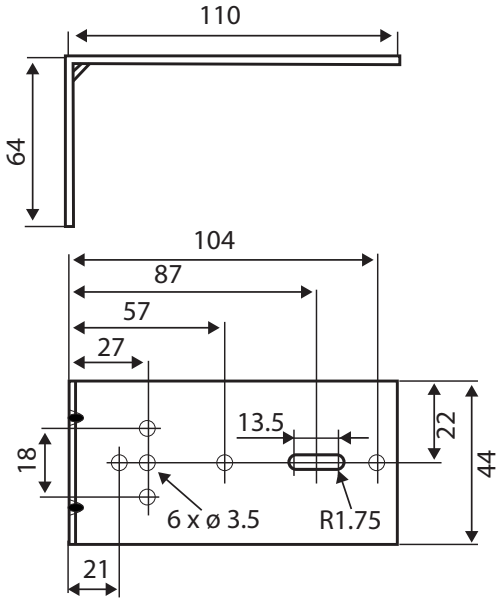

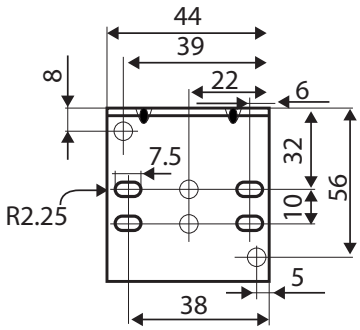

SPPX - BKTLB 托架

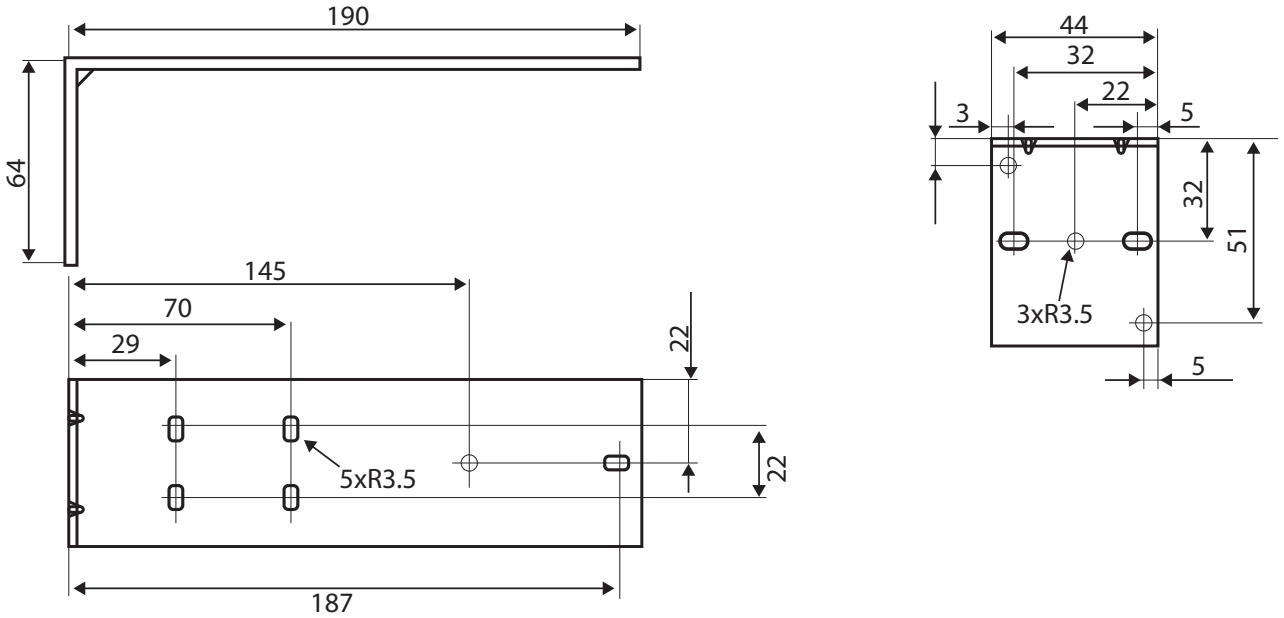

SPPX - BKTLD 托架

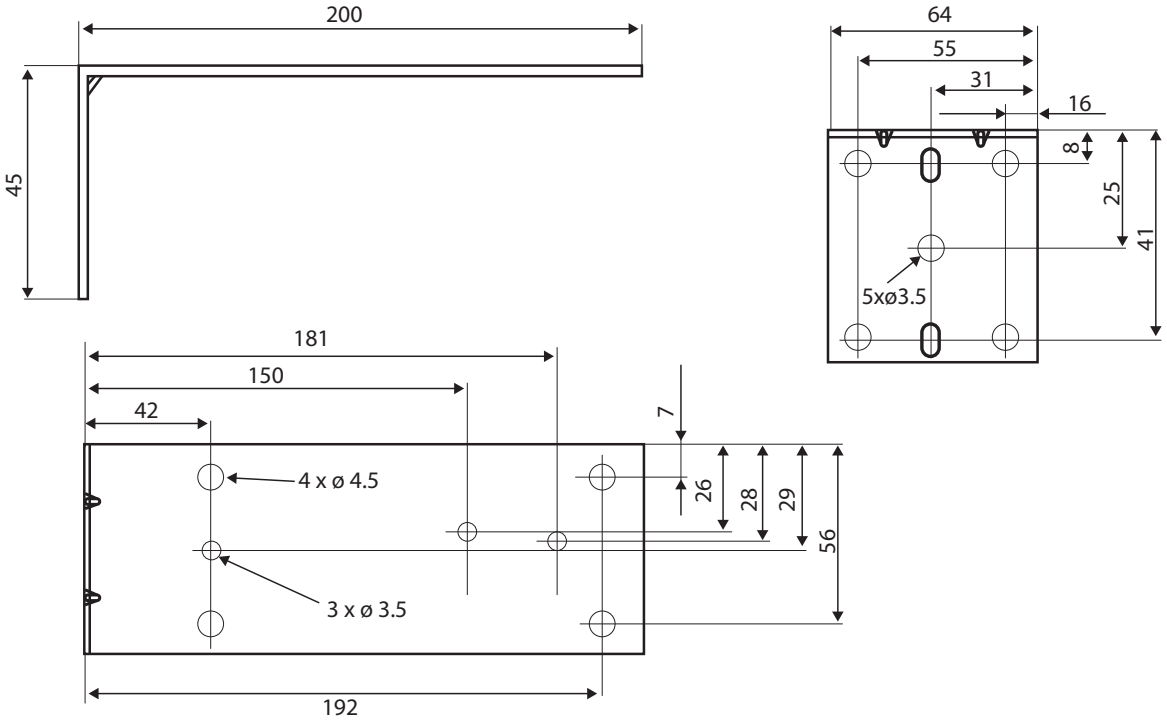

SPPX - DINCLIP A

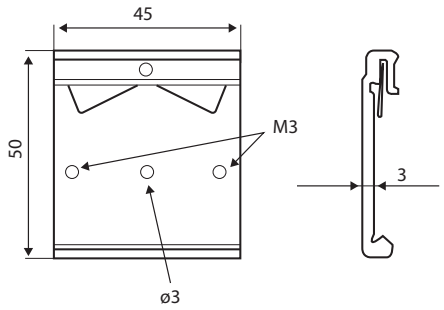

SPPX - DINCLIP B

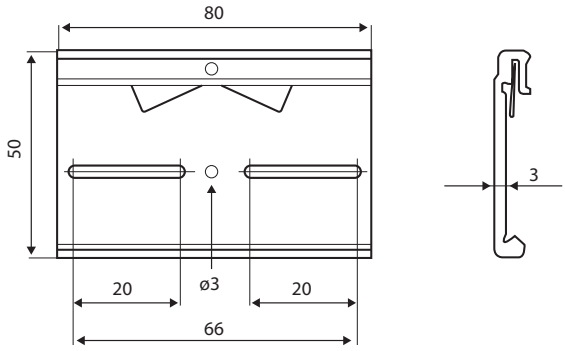

安装图纸

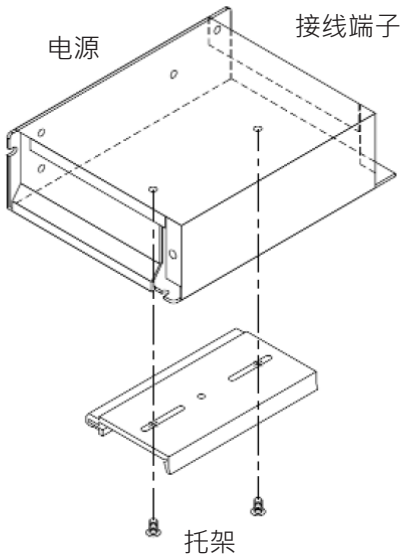

底部安装

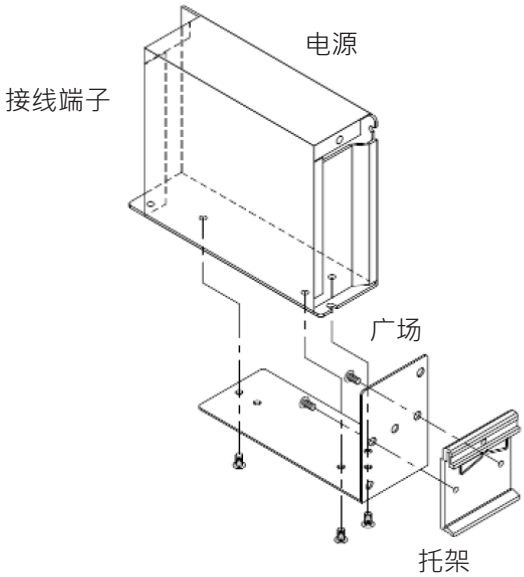

侧面安装

词汇表

CE：“Conformité Européene”或“European Conformity”：指示制造商合规声明，说明产品符合适 用EC指令的相关健康、安全和环境保护要求。

cRUus：此认证标志基于UL60950-1信息技术设备 - 安全 - 第1部分。UL60950-1适用于由电源或电池供 电的信息技术设备（额定电压不超过600 V），包括电子商务设备和关联设备。

经济型：SPDM属于最经济的电源，可在提供相应功能和节省空间的同时降低成本。

紧凑外形：SPDM的占用空间极大地缩小，与其他产品相比，可节省多达30%的空间。